FSTFZ SISTEMI DI FISSAGGIO PER ANTISFONDELLAMENTO SOLAI

Generalità:

Il sistema di fissaggio composto FSTFZ è utilizzato per la messa in sicurezza dei soffitti in latero cemento o per controsoffitti. Tale tipo di intervento, realizzato su tutti i tipi di fabbricati con necessità di ristrutturazione, risulta molto importante nel caso della messa in sicurezza di strutture pubbliche come ad esempio le scuole, le mense o gli ospedali.
Il sistema di fissaggio è costituito da un disco (Ø 68 mm completo di tappino) ed un tassello a quattro settori in nylon PA6 ed una vite in acciaio zincato con testa svasata e taglio a croce.

Per la messa in sicurezza della struttura il sistema permette il fissaggio al solaio delle reti rinforzate in fibra che poi possono essere completate con intonaco, costituto da malte o resine apposite oppure possono essere lasciate a vista. Il tappino di chiusura del disco permette di avere un completo isolamento per evitare ponti termici e nel caso di strutture a vista un gradevole design.

Vantaggi:

Il Disco della serie FST è molto resistente ed economico. Può ospitare Viti truciolari di diametro 5 e 6 mm. Il tappo di chiusura realizza un completo isolamento del ponte termico e permette una perfetta rasatura. La Vite truciolare in acciaio zincato garantisce una buona resistenza meccanica e all'ossidazione. Il Tassello, con l'espansione dei settori su quattro direzioni, distribuisce in modo ottimale la tenuta su qualsiasi tipo di supporto permettendone l'utilizzo sia su supporti pieni che in supporti forati. Il collarino del tassello ne impedisce la penetrazione nel foro durante l'installazione.

L'installazione del sistema di fissaggio risulta molto pratica e veloce.
Il Sistema di fissaggio realizzato in Nylon di ottima qualità e acciaio zincato permette l'utilizzo a temperature nel range -40° C a +80° C

Via Del Commercio 1
60021 Camerano (AN) Italy
Tel: +39 071 7819048
Email: info@bartolucci.eu

FSTFZ SISTEMI DI FISSAGGIO PER ANTISFONDELLAMENTO SOLAI

Applicazioni:

- Solai in muratura
- Controsoffitti

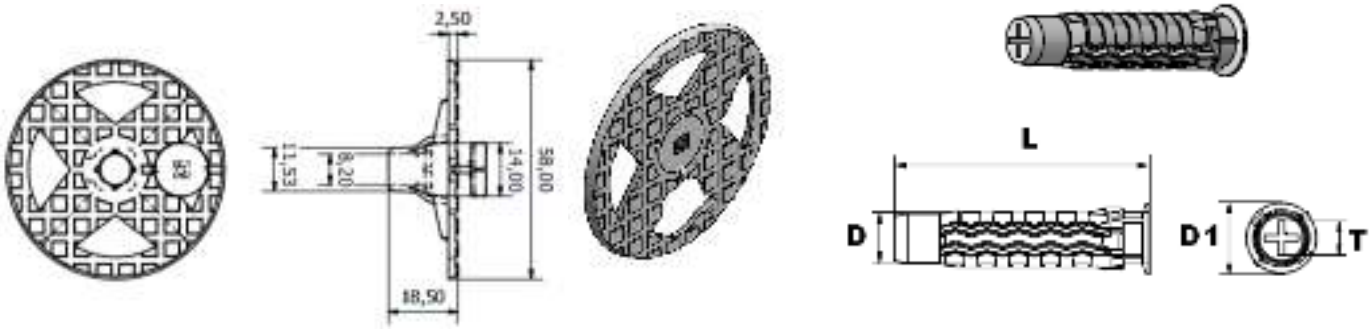

Dati Tecnici:

Disco in PA6 RAL 7035

Descrizione	Ø testa (mm)	Ø interno (mm)	Materiale
DISCO D.58 PA6	58	8	PA6 Ral7035

Tassello in PA6 RAL 7035

Dimensione		FZTASS08	FZTASS10
	Tolleranza	Nominale	Nominale
D	± 0.5	8	10
D1	± 0.5	11	14
L	± 1.00	40	50
T	± 0.5	5	7
Vite Truciolare Testa Svasata	Acciaio Zincato Impronta Pozi 2	Ø5,0X L 60÷110	Ø6,0X L 60÷130

FSTFZ SISTEMI DI FISSAGGIO PER ANTISFONDELLAMENTO SOLAI

Composizione Sistema di Fissaggio:

Codice	Descrizione	Disco	Tassello	Vite Truciolare ØxL mm	Rondella Øi - Øe	Box su Scatola
FSTFZ08X60	Box 50 Kit Sistemi Antisfondellamento	FST Ø 58 mm	FZTASS08	Ø5x60	6,4x12	8
FSTFZ08X70	Box 50 Kit Sistemi Antisfondellamento	FST Ø 58 mm	FZTASS08	Ø5x70	6,4x12	8
FSTFZ08X80	Box 50 Kit Sistemi Antisfondellamento	FST Ø 58 mm	FZTASS08	Ø5x80	6,4x12	8
FSTFZ08X90	Box 50 Kit Sistemi Antisfondellamento	FST Ø 58 mm	FZTASS08	Ø5x90	6,4x12	8
FSTFZ08X100	Box 50 Kit Sistemi Antisfondellamento	FST Ø 58 mm	FZTASS08	Ø5x100	6,4x12	8
FSTFZ08X110	Box 50 Kit Sistemi Antisfondellamento	FST Ø 58 mm	FZTASS08	Ø5x110	6,4x12	8
FSTFZ10X60	Box 50 Kit Sistemi Antisfondellamento	FST Ø 58 mm	FZTASS10	Ø6x60		8
FSTFZ10X70	Box 50 Kit Sistemi Antisfondellamento	FST Ø 58 mm	FZTASS10	Ø6x70		8
FSTFZ10X80	Box 50 Kit Sistemi Antisfondellamento	FST Ø 58 mm	FZTASS10	Ø6x80		8
FSTFZ10X90	Box 50 Kit Sistemi Antisfondellamento	FST Ø 58 mm	FZTASS10	Ø6x90		8
FSTFZ10X100	Box 50 Kit Sistemi	FST Ø	FZTASS10	Ø6x100		8

FSTFZ SISTEMI DI FISSAGGIO PER ANTISFONDELLAMENTO SOLAI

	Antisfondellamento	58 mm			
FSTFZ10X110	Box 50 Kit Sistemi Antisfondellamento	FST Ø 58 mm	FZTASS10	Ø6x110	8
FSTFZ10X120	Box 50 Kit Sistemi Antisfondellamento	FST Ø 58 mm	FZTASS10	Ø6x120	8
FSTFZ10X130	Box 50 Kit Sistemi Antisfondellamento	FST Ø 58 mm	FZTASS10	Ø6x130	8

Carichi di resistenza *:

Resistenza alla trazione		Calcestruzzo R250
FST	daN	
*Con tassello a percussione		**160**
Con tassello FZTASS06		**200**
Con tassello FZTASS10		**350**

Note: Tutti i valori sono espressi in millimetri, se non diversamente indicato.
I valori di resistenza all'estrazione (resistenza a trazione) riportati sono valori medi.
1 KN=100 Kgf

Si raccomanda di utilizzare opportuni coefficienti di sicurezza.

Installazione:

La posa del tassello avviene dopo l'incollaggio del pannello al muro (il collante deve essere indurito). Nel caso di accoppiamento con Tassello a Battere FG8 si pratica un foro con il trapano con una punta da 8 mm della profondità opportuna, si inserisce il tassello a battere nel disco e si fa penetrare il tassello nel foro del supporto. Si inserisce il chiodo in acciaio nel tassello colpendolo con un martello (la parte finale dell'inserimento va fatta utilizzando un cacciavite) e provocando in

FSTFZ SISTEMI DI FISSAGGIO PER ANTISFONDELLAMENTO SOLAI

tal modo l'espansione dello stesso. Il chiodo deve essere inserito completamente nel tassello per avere una tenuta sufficiente e per permettere la chiusura con il tappo.
Nel caso di accoppiamento con Vite Autofilettante è sufficiente appoggiare il Disco nel materiale isolante e poi procedere all'avvitamento delle Vite autofilettante.
La spaziatura tra i tasselli e la distanza dal bordo deve essere di almeno 100 mm. Il numero di tasselli al mq dipende dal tipo di pannello, dal suo spessore e dalla muratura di supporto, nel rispetto dei valori di carico ammissibili riportati di seguito.