DISCO FISSAGGIO LASTRE PREACCOPPIATE FTT

Brevetto depositato

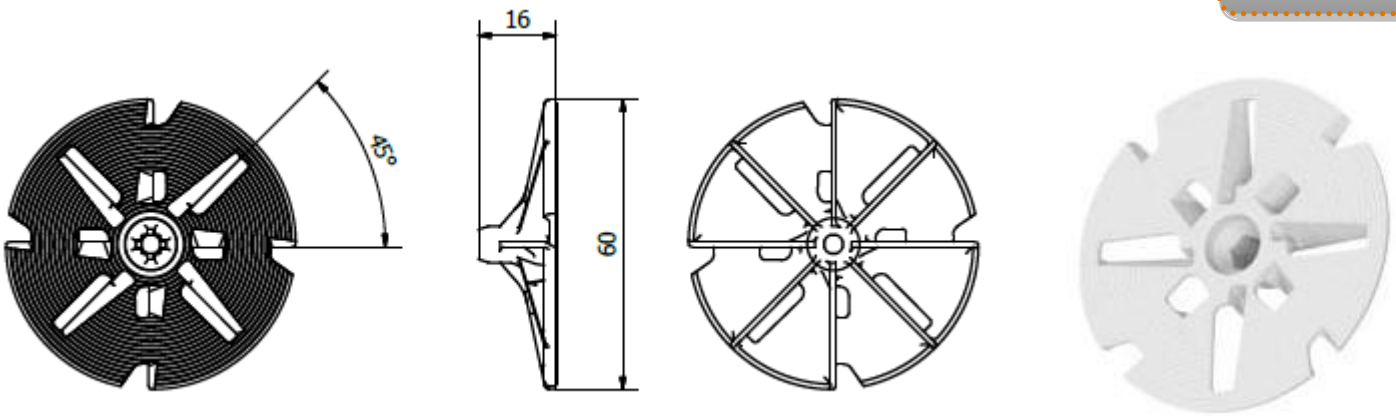

Generalità:
Il sistema di fissaggio FTT è utilizzato per la messa in opera, su supporti murali o su pareti, di lastre preaccoppiate (composte da isolante e cartongesso). Il fissaggio FTT consiste in un disco in PA66 caricato fibra vetro che, oltre ad avere la funzione di fissaggio, ha anche la funzione di utensile. La rotazione del disco, che avviene appoggiando l'utensile di un avvitatore nell'impronta centrale esagonale, riesce a far asportare materiale dalla superficie per portarlo a filo parete. L'abbinamento con un tassello ad espansione da Ø 8 mm ed una vite truciolare da Ø 5 mm di adeguata lunghezza, permettono poi il fissaggio della parete al supporto.

Dati Tecnici:

Cod.	Descrizione	Ø testa (mm)	Ø foro (mm)	Spessore Fissabile* (mm)	Pz. X scatola	Scatole X pallet
FTT60X16	DISCO D.60 PA66 NEUTRO FISSAGGIO LASTRE	60	8	30-60	500	42

*Valori indicativi. Lo Spessore fissabile dipende dalla lunghezza della Vite utilizzata.

Materiali: realizzato PA66 30%GF colore neutro

Vantaggi:
Il disco della serie FTT è molto economico ed il suo utilizzo permette il fissaggio della lastra, in modo veloce ed affidabile, con l'utilizzo di pochi utensili. La possibilità del disco di incassarsi a filo parete e la sua superficie rigata permettono una rasatura/stuccatura perfetta della parete.

Via Del Commercio 1
60021 Camerano (AN) Italy
Tel: +39 071 7819048
Email: info@bartolucci.eu

DISCO FISSAGGIO LASTRE PREACCOPPIATE FTT

Applicazioni:

Per il fissaggio di pannelli isolanti termoacustici preaccoppiati in cartongesso e isolante su supporti in:

- Calcestruzzo
- Mattone pieno
- Mattone forato
- Lastre in truciolare o legno

Carichi:

Resistenza alla trazione		daN
Calcestruzzo R250		410
Mattone forato		300
Mattone pieno		400

1 KN=100 Kgf

I valori di resistenza all'estrazione (resistenza a trazione) riportati sono valori medi.

Si raccomanda di utilizzare opportuni coefficienti di sicurezza.

Installazione:

Appoggiare la lastra preaccoppiata al muro.
Eseguire il foro Ø 8 mm di adeguata profondità (Fig. 1; profondità foro ≥ Sp. Lastra + Tassello)
Appoggiare il disco al centro del foro, inserire la punta dell'avvitatore con utensile esagonale da 6 mm nell'impronta del tassello e far ruotare il tassello, ad un numero di giri non elevato, imprimendo una pressione moderata (Fig. 2).
Asportare materiale fino a quando il disco è a filo parete
Togliere il disco e pulire il foro
Inserite il tassello ad espansione sul muro di supporto (Fig. 3)
Inserire la vite nel disco FTT (Fig. 4) e infilarla nel foro
Avvitare la vite fino al fissaggio della lastra preaccoppiata (Fig. 5 e 6)

Fig. 1

Fig. 2

Fig. 3

Fig. 4

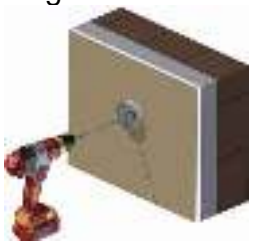

Fig. 5

Fig. 6